Kanalmonterat kylbatteri för vatten/etanol/glykol

*Gäller för RT 250/400/700/1000
*Kapacitet, luftflöde upp till 1000 m³/h
*Kylkapacitet upp till 2,5 kW beroende av luftflöde samt kylmedietemperatur.
*Kylmedia, vatten, vatten/etanol, vatten/glykol.
*Rostfritt kondensuppfång.
RT 250/400S D=Ø160
RT 700S D=Ø200
RT 1000S D=Ø250

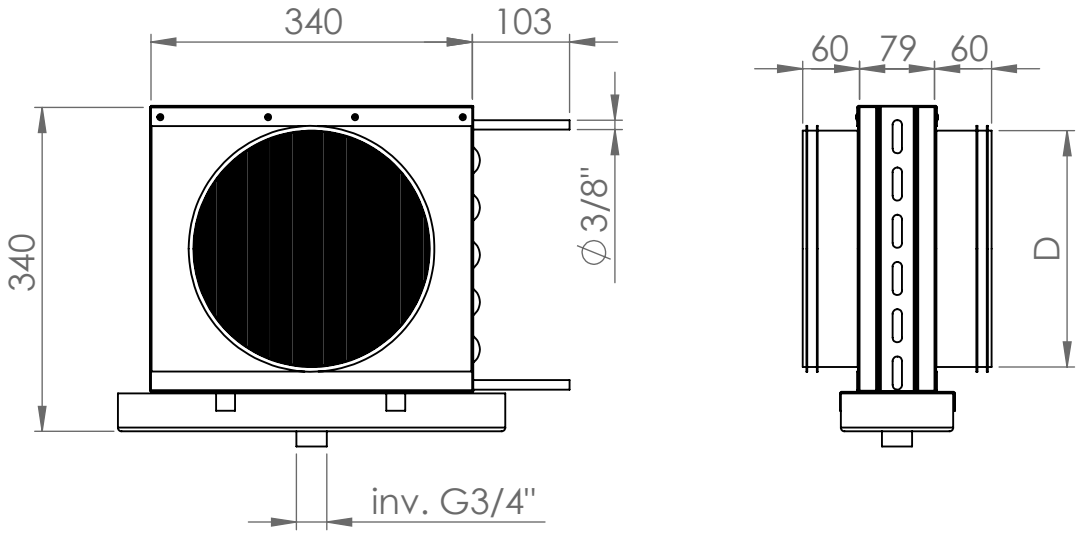

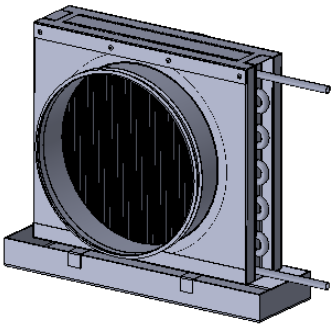

Denna handling får ej utan vårt medgivande kopieras. Den får ej heller delgivas annan eller eljest obehöringen användas.
Överträdelse härav beivras med stöd av gällande lag. REC Temovex AB

REC TEMOVEX	Material, Dimension o. d.		Pl nr.		
			Finish	Vikt	Vyplacering
REC - Temovex AB Kärragatan 2 Box 37 Sweden	Konstruerad av	Ritad av / datum 130110	Artikel nr Default		Skala 1:8
	Titel / Benämning Kylbatteri				Format A4
	Ritningsnummer P10927		Generell Tolerans ISO 2768-m	Utgåva	Blad 1 av 1